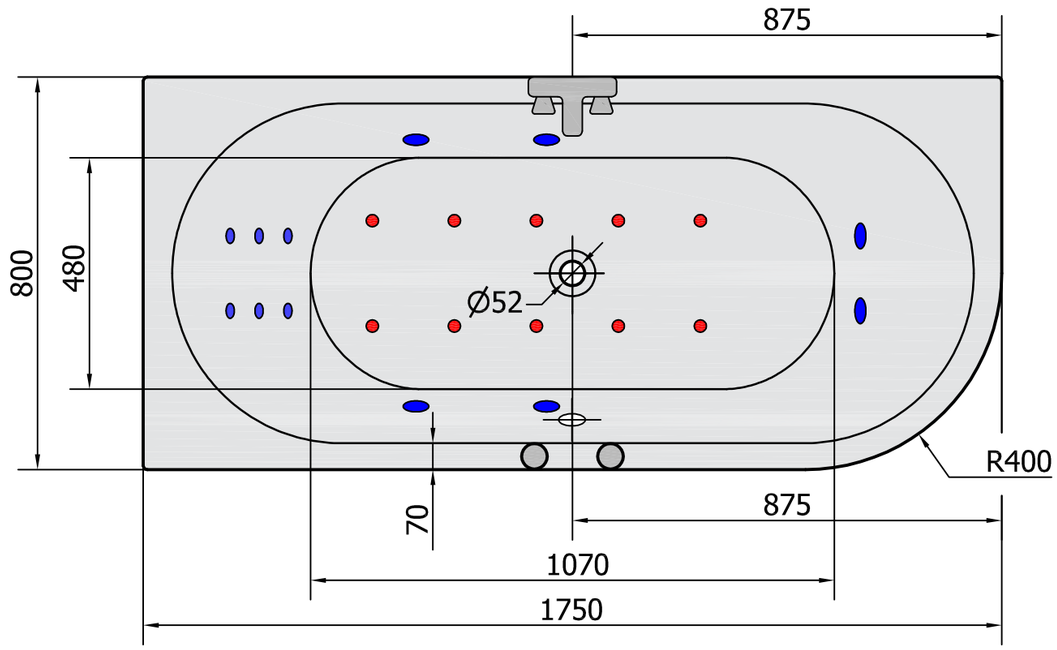


H HYDRO
12 whirlpool jets
12 vodních trysek

A AIR
10 air jets
10 vzduchových trysek

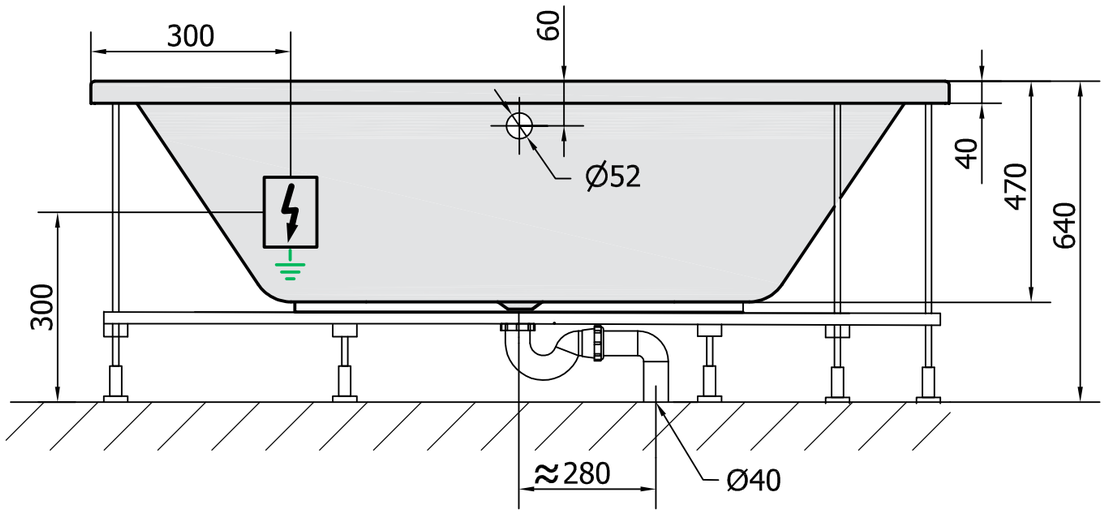


Electric cable 3x2,5mm$^2$
Lenght 2m from the wall

Elektrický kabel 3x2,5mm$^2$
Délka kabelu ze zdi 2m

Electrical Characteristic:
Tension: 220-230V/50hz
Max. power consumption: 1200W
Electric protection: residual-current device 30mA

Elektrické vlastnosti:
Napětí: 220-230V/50hz
Max. spotřeba: 1200W
Elektrické jištění: proudový chránič 30mA

VOLUME 235L

| Kreslil | Kontroloval | Schválil | Datum | | Datum | |
|---|---|---|---|---|---|---|
| vs | | | | | | |

polysan

70119HA WHIRLPOOL BATH TUB

VIVA175x80L

List 1 / 1