polysan

art.**ES2610/ES2625/ES2634/ES2646**

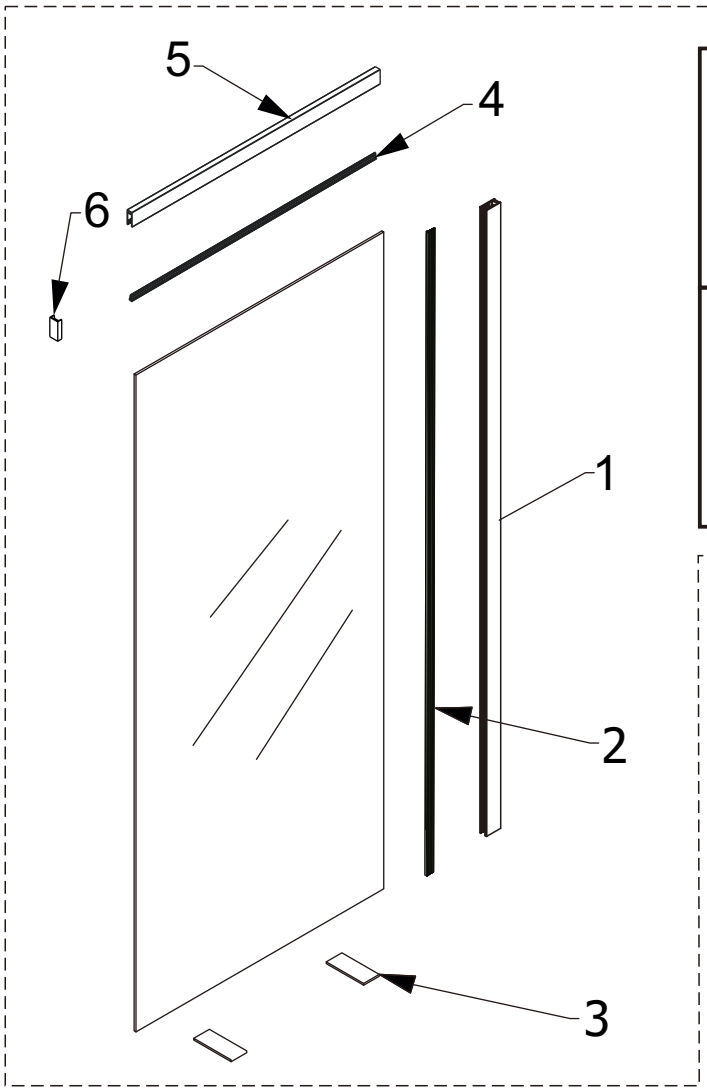

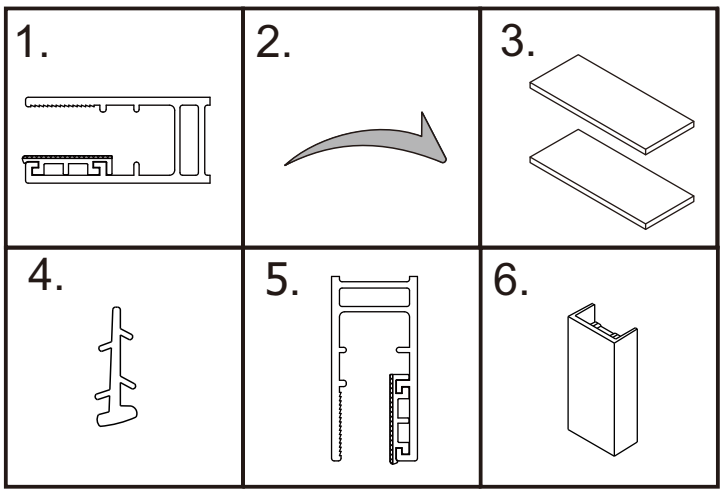

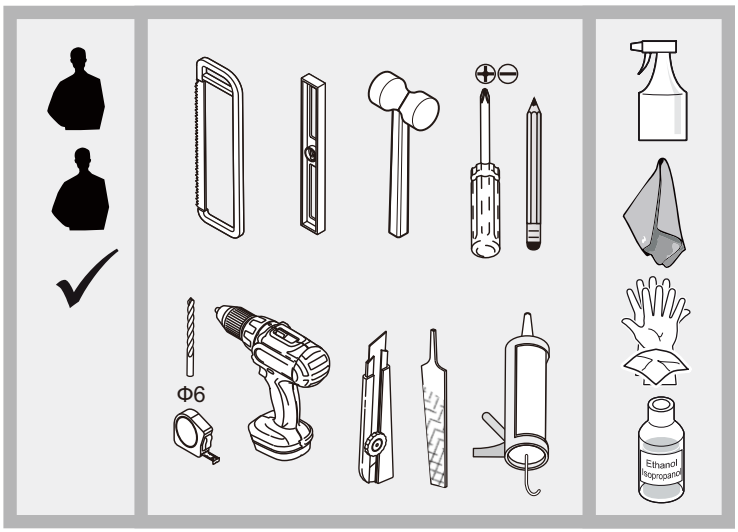

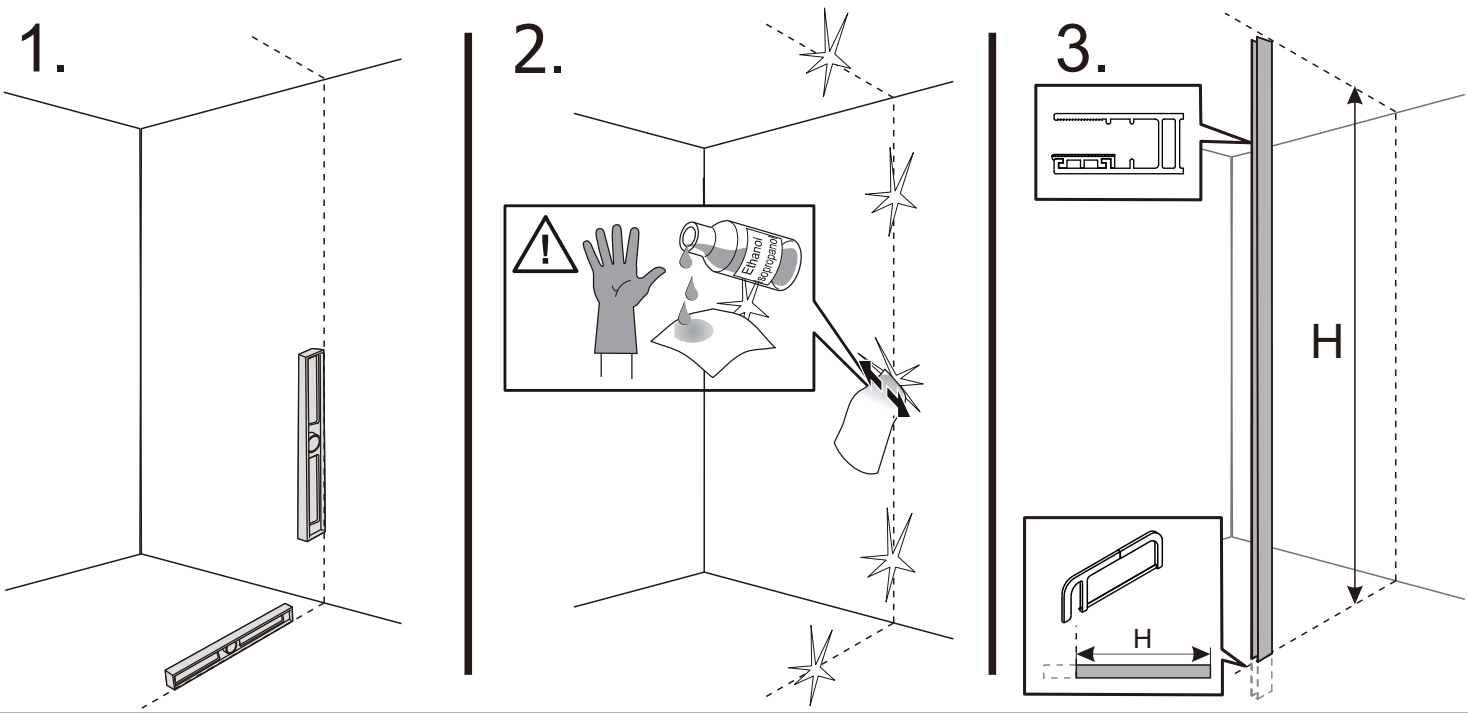

4.

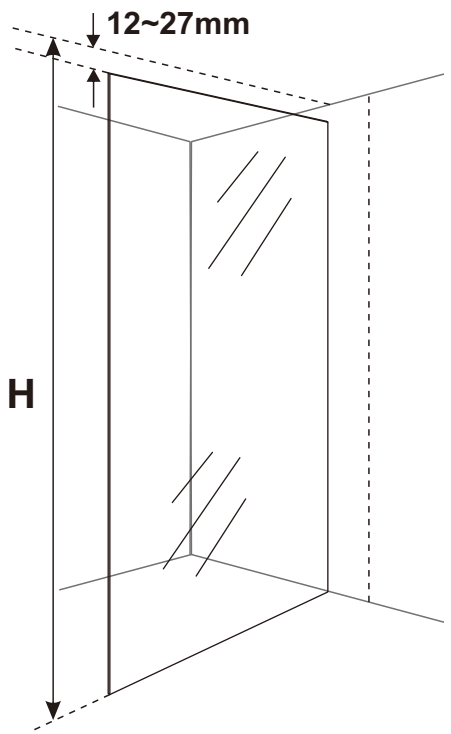

5.

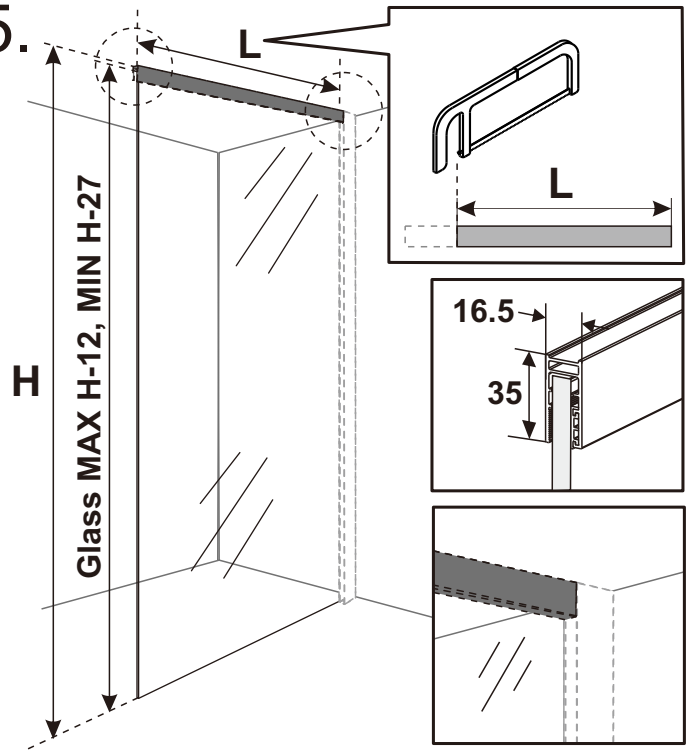

6.

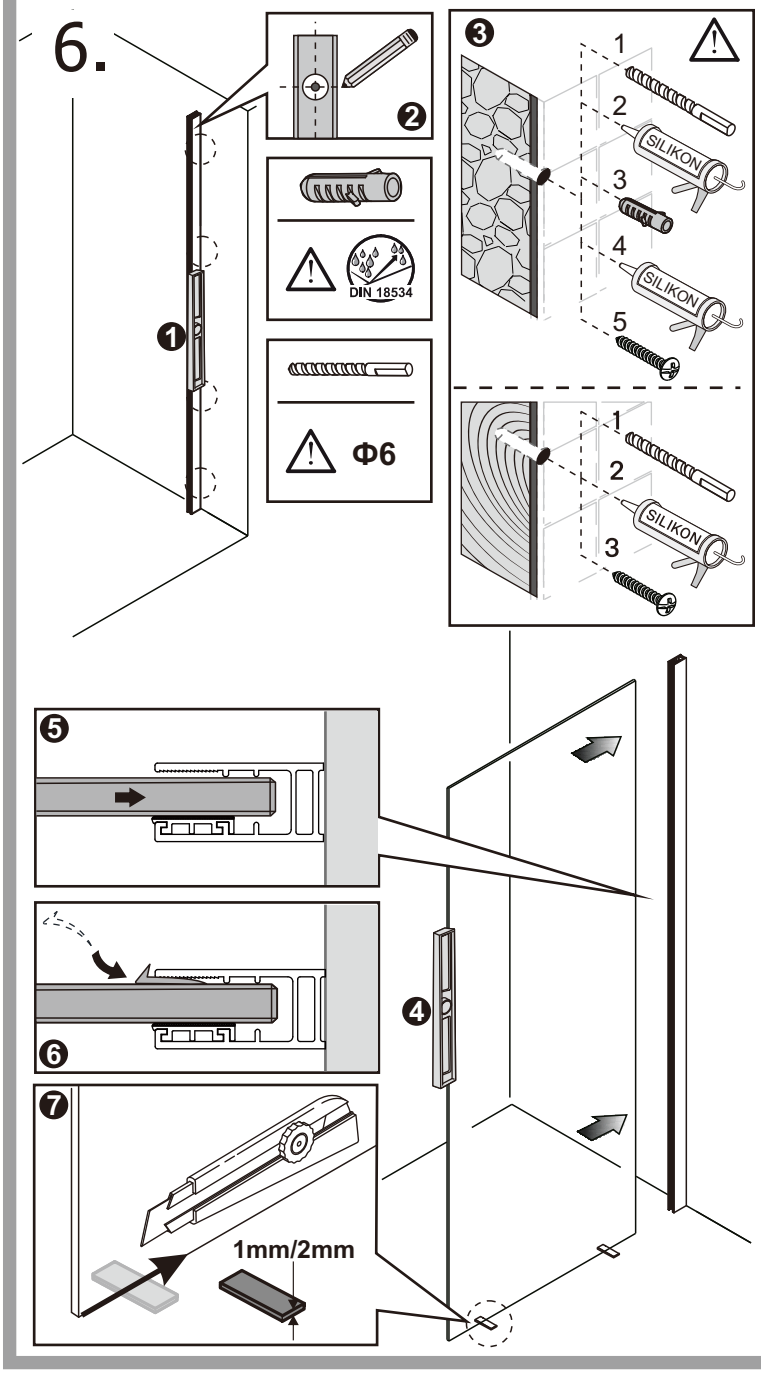

7.

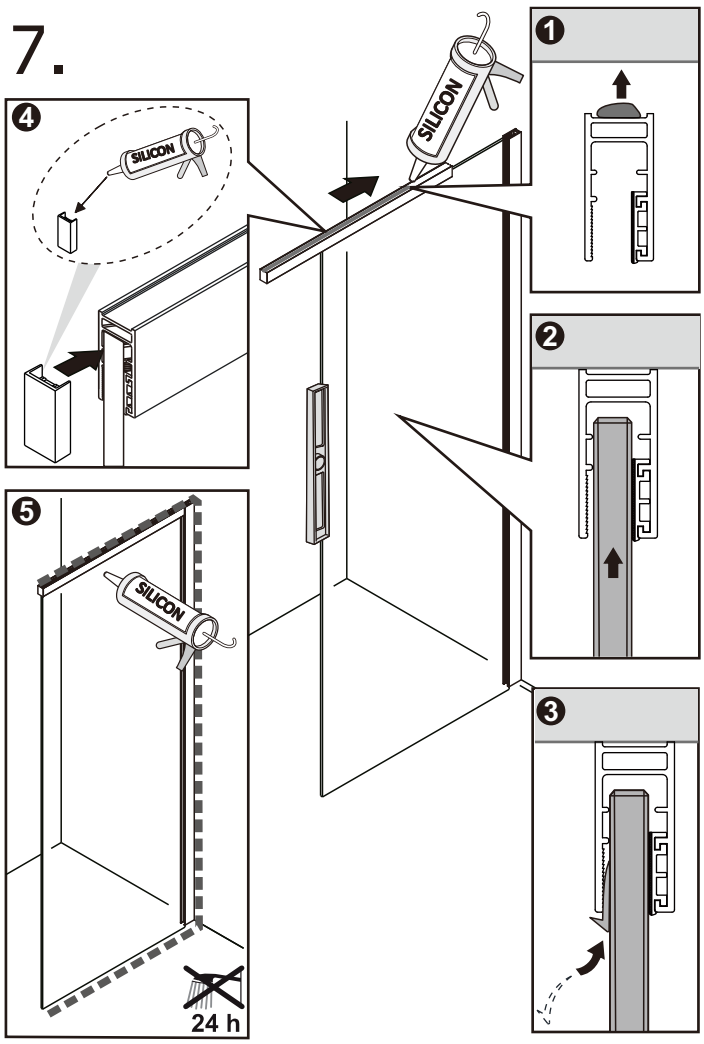

polysan

POLYSAN s.r.o.
Nesměřice 52,
CZ-285 22 Zruč nad Sázavou
Czech Republic
info@polysan.cz
www.polysan.cz