BRUCKNER

201.332.4 201.333.4

1

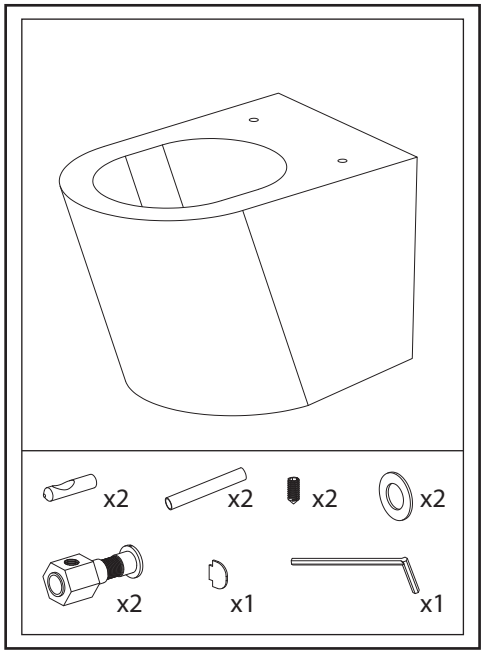

2

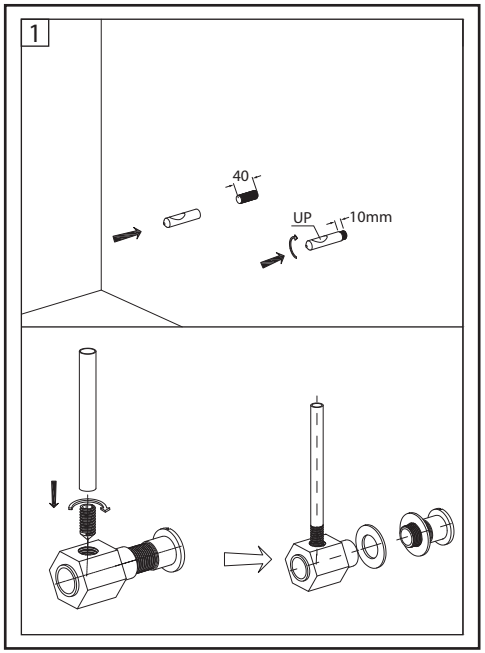

3

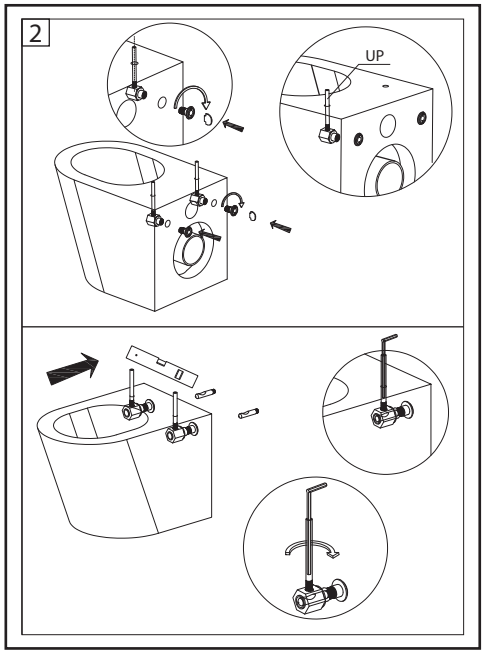

4

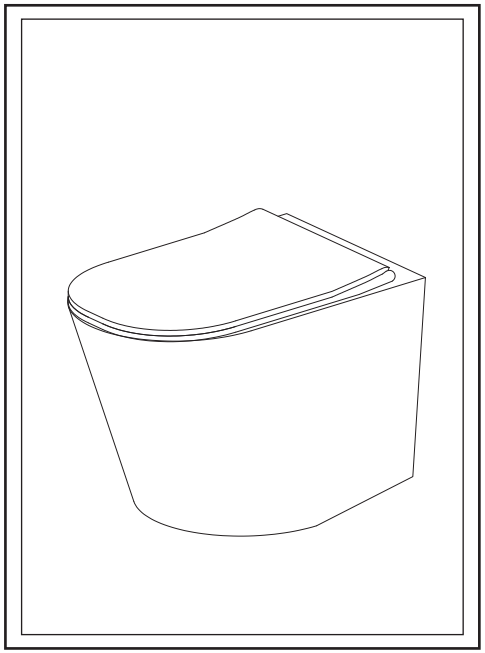

5

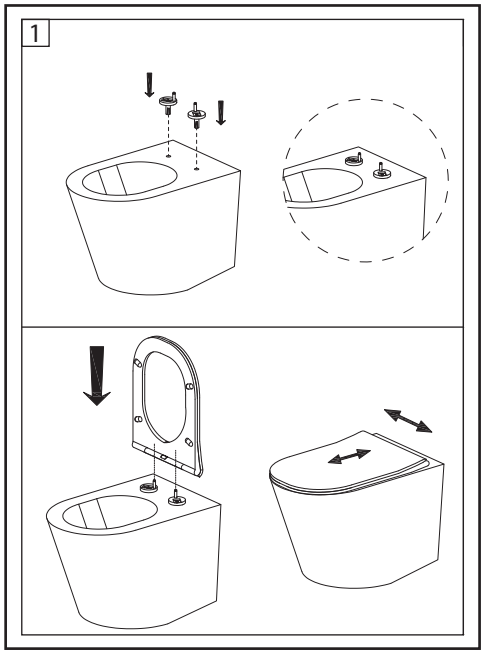

6

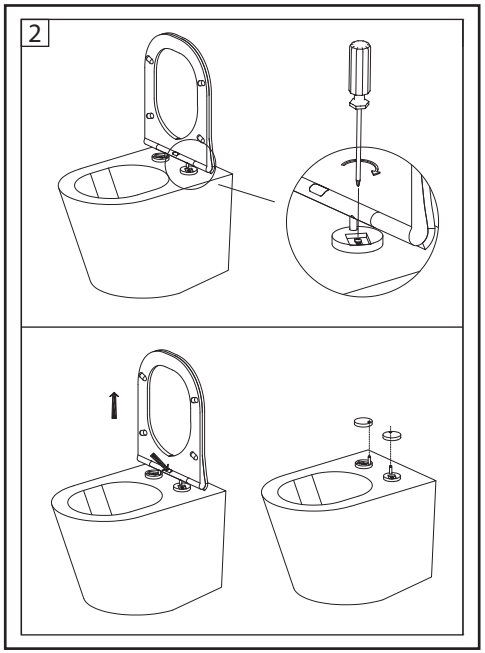

7

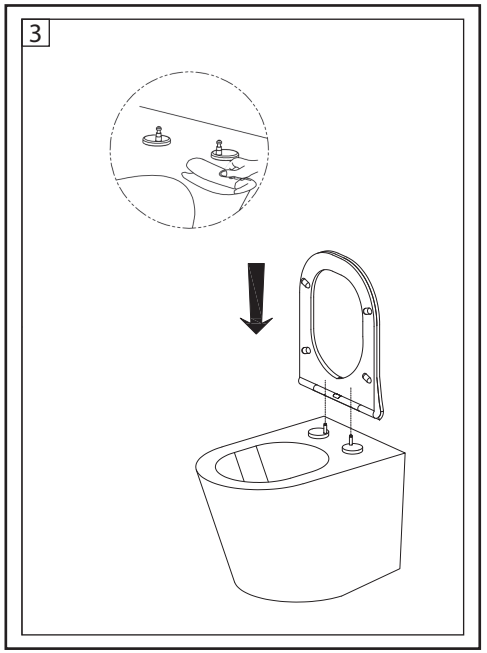

UBC s.r.o.
Mělnická 87
250 65 Bořanovice, Pakoměřice
Česká republika

IČ: 27146987 | DIČ: CZ27146987
Tel.: +420 283 090 760
E-mail: info@bruckner-sanitary.com
Internet: www.bruckner-sanitary.com